Infoblatt

Profil 10 80x40 leicht
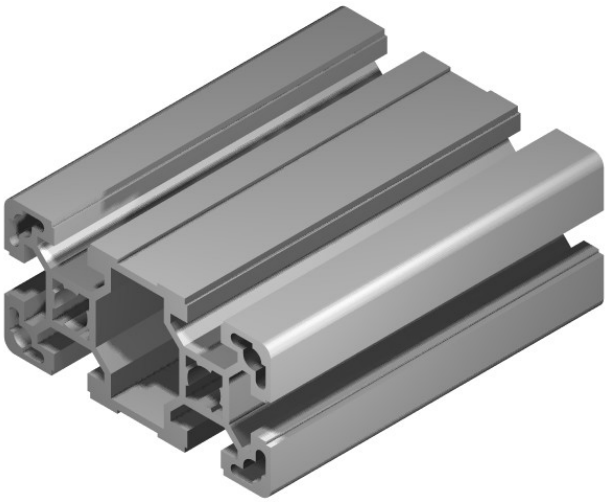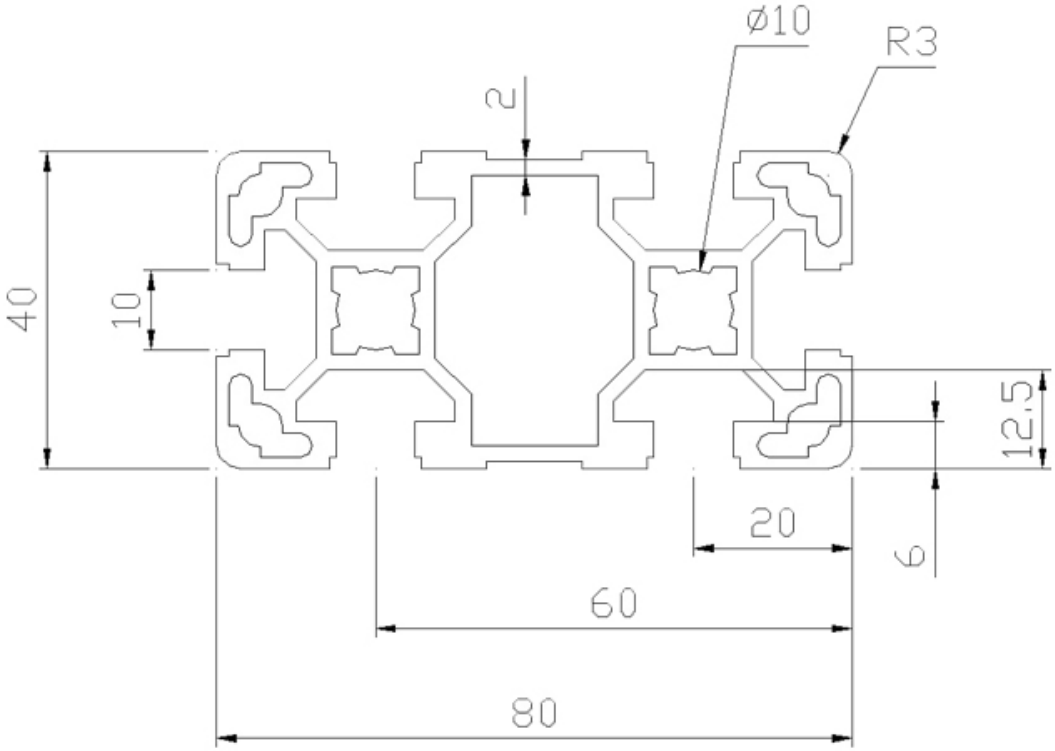
Werkstoff: AlMgSi0,5F25 natur eloxiert
Trägheitsmoment I x: 63,4 cm4
Trägheitsmoment I y: 17,3 cm4
Widerstandsmoment W x: 15,9 cm3
Widerstandsmoment W y: 8,70 cm3
Gewicht kg/Meter: 2.7100
Bezeichnung: Profil 10 80x40 leicht
Gruppe: 110